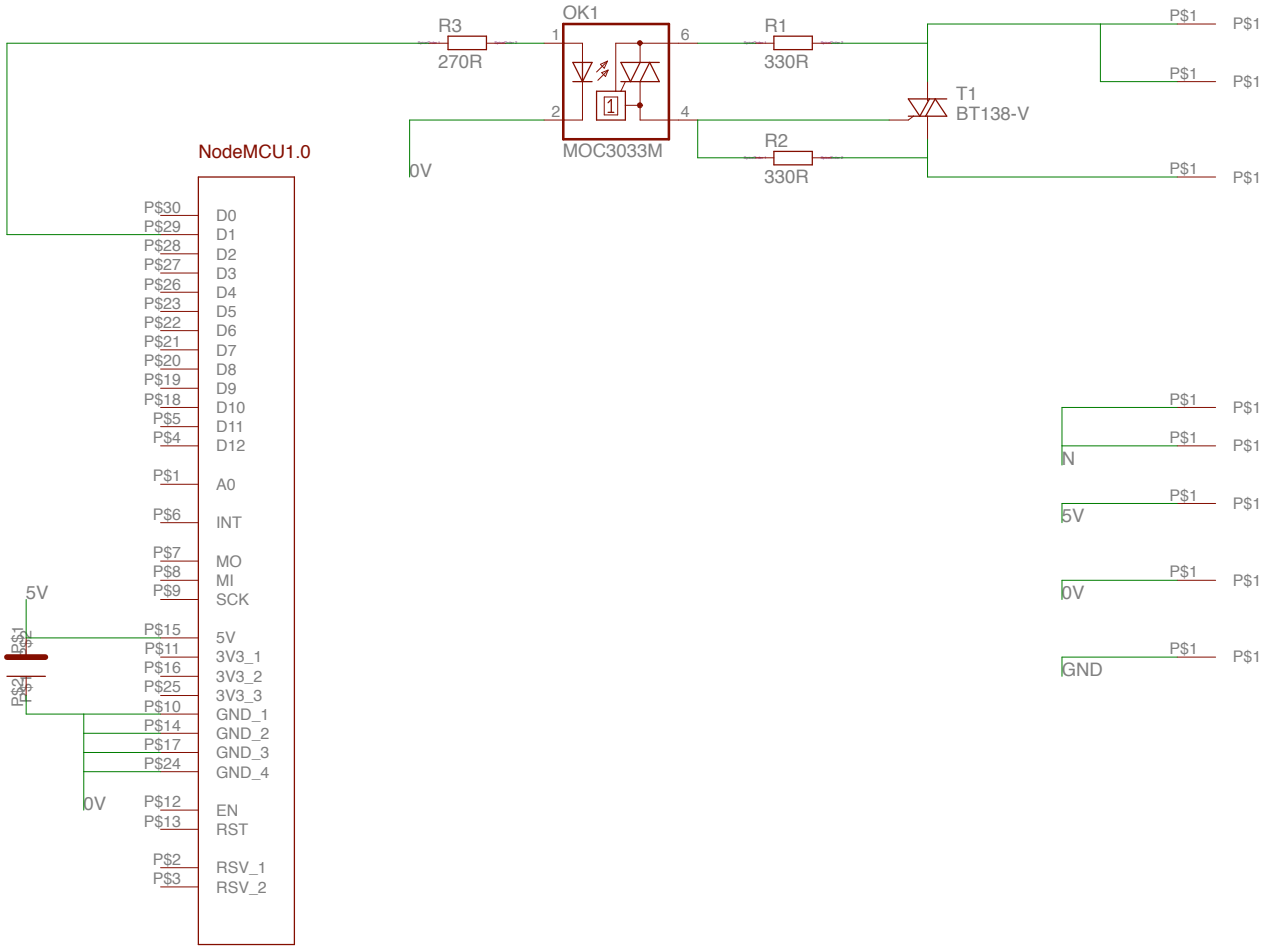
R3
270R
OK1
MOC3033M
R1
330R
R2
330R
T1
BT138-V
0V
NodeMCU1.0
P$30 D0
P$29 D1
P$28 D2
P$27 D3
P$26 D4
P$23 D5
P$22 D6
P$21 D7
P$20 D8
P$19 D9
P$18 D10
P$5 D11
P$4 D12
P$1 A0
P$6 INT
P$7 MO
P$8 MI
P$9 SCK
P$15 5V
P$11 3V3_1
P$16 3V3_2
P$25 3V3_3
P$10 GND_1
P$14 GND_2
P$17 GND_3
P$24 GND_4
P$12 EN
P$13 RST
P$2 RSV_1
P$3 RSV_2
5V
0V
P$1
N
5V
0V
GND