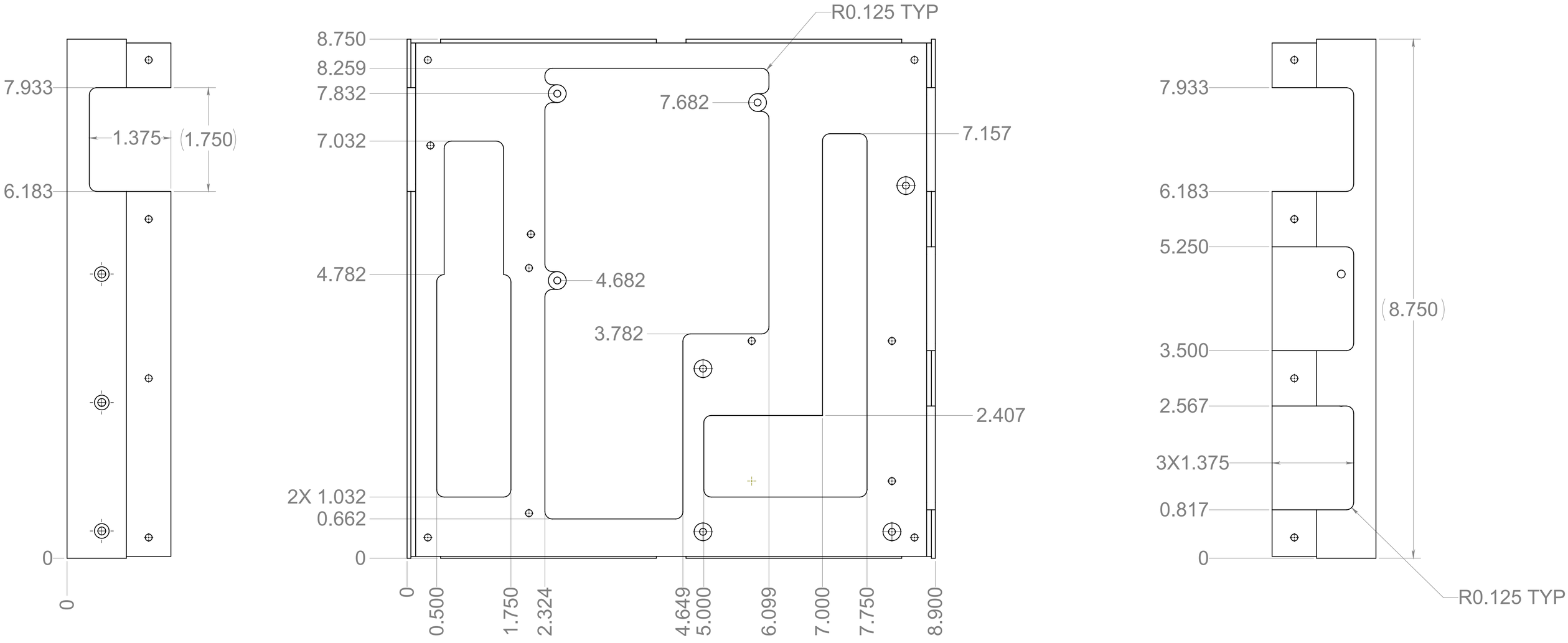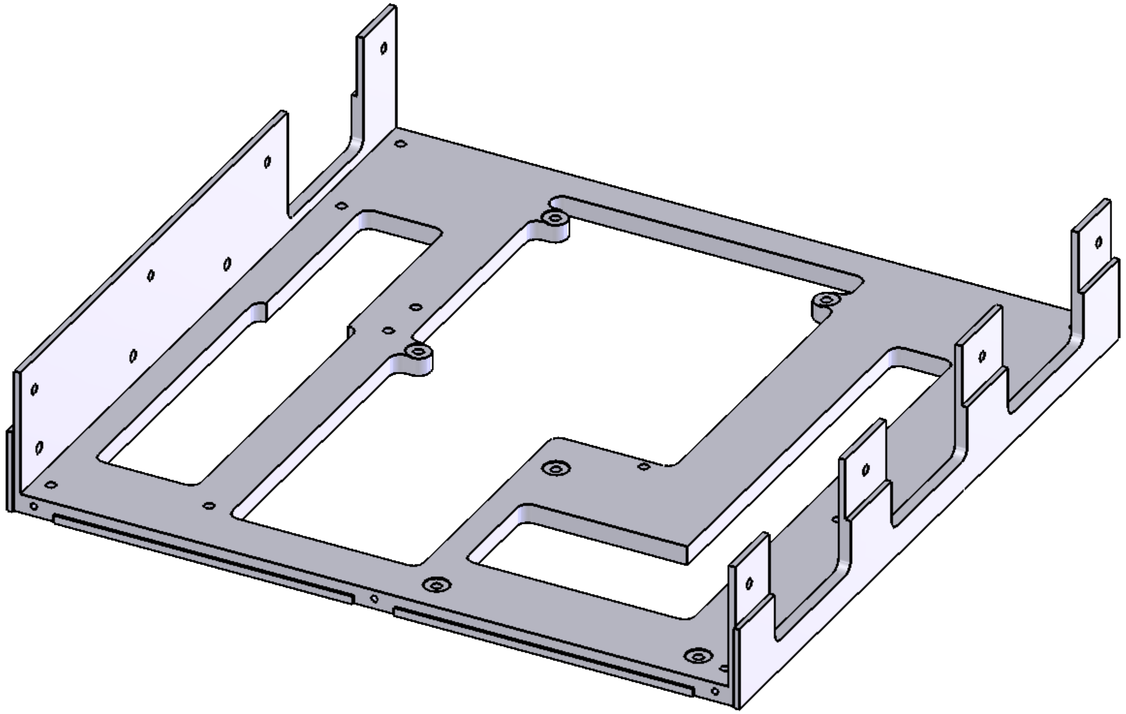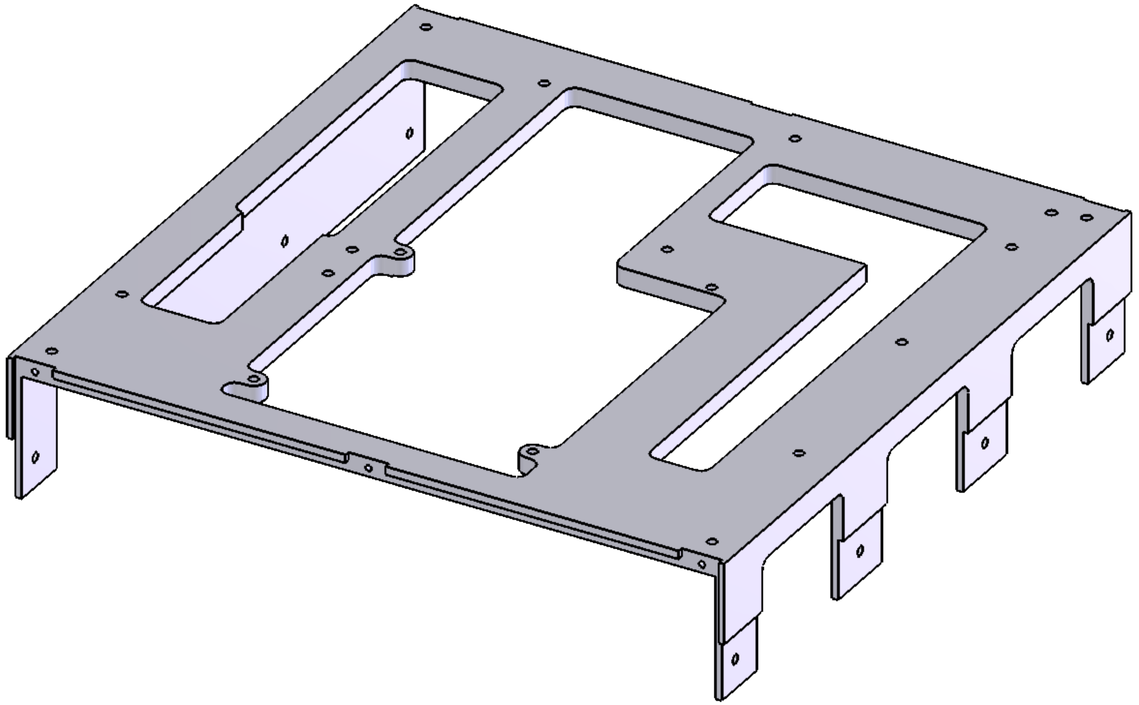
R0.125 TYP
8.750
8.259
7.832
7.682
7.157
7.032
7.933
1.375
(1.750)
6.183
4.782
4.682
3.782
2.407
2X 1.032
0.662
0
0
0.500
1.750
2.324
4.649
5.000
6.099
7.000
7.750
8.900
7.933
6.183
5.250
(8.750)
3.500
2.567
3X1.375
0.817
0
R0.125 TYP