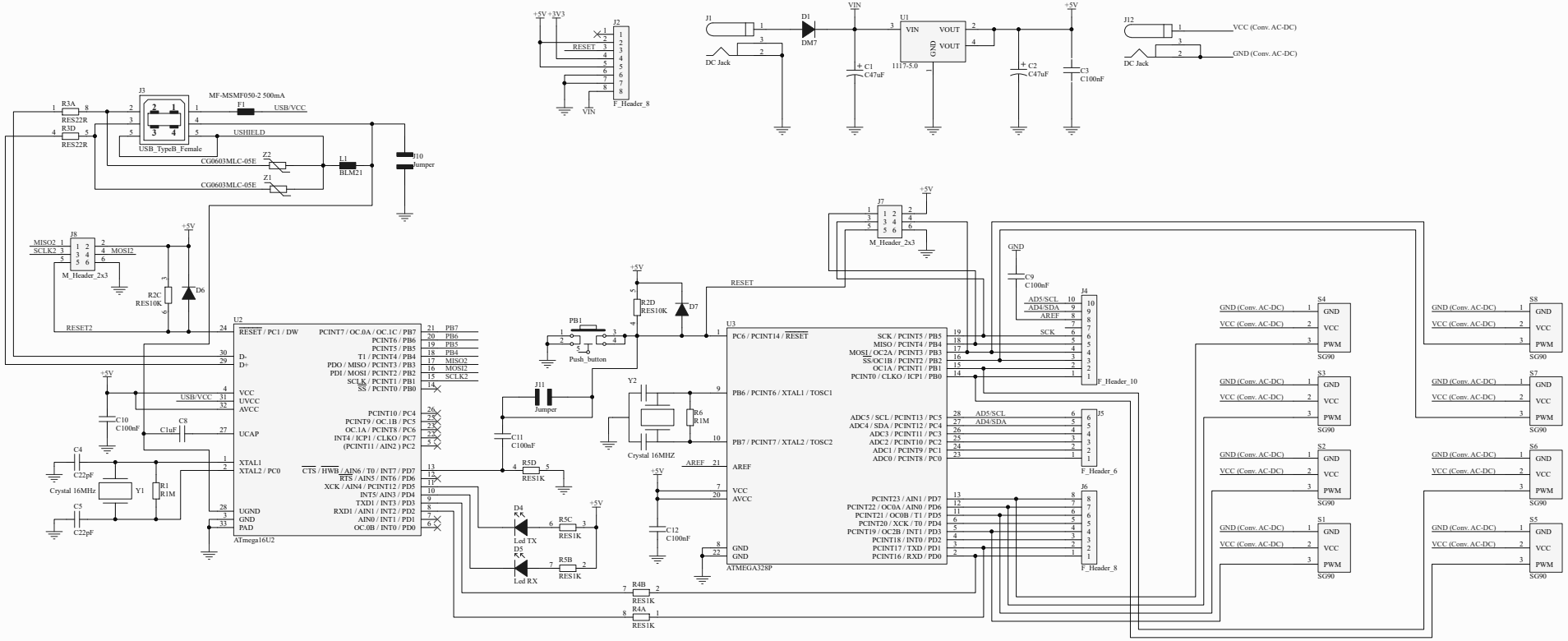

Curso: Robótica 1 Sec. 20	Fecha: 10/03/2021	UVG UNIVERSIDAD DEL VALLE DE GUATEMALA	
Estudiante 1: Camilo Perafán M.			
Estudiante 2: David Vela A.	Título: Proyecto 1 - Robot Cuadrúpedo		
Página 1 de 1	No. de Dibujo: RC - 0001 - 1	Hoja: A2	Rev. 0