# ZX81

## Augusto Baffa - Mar/2021
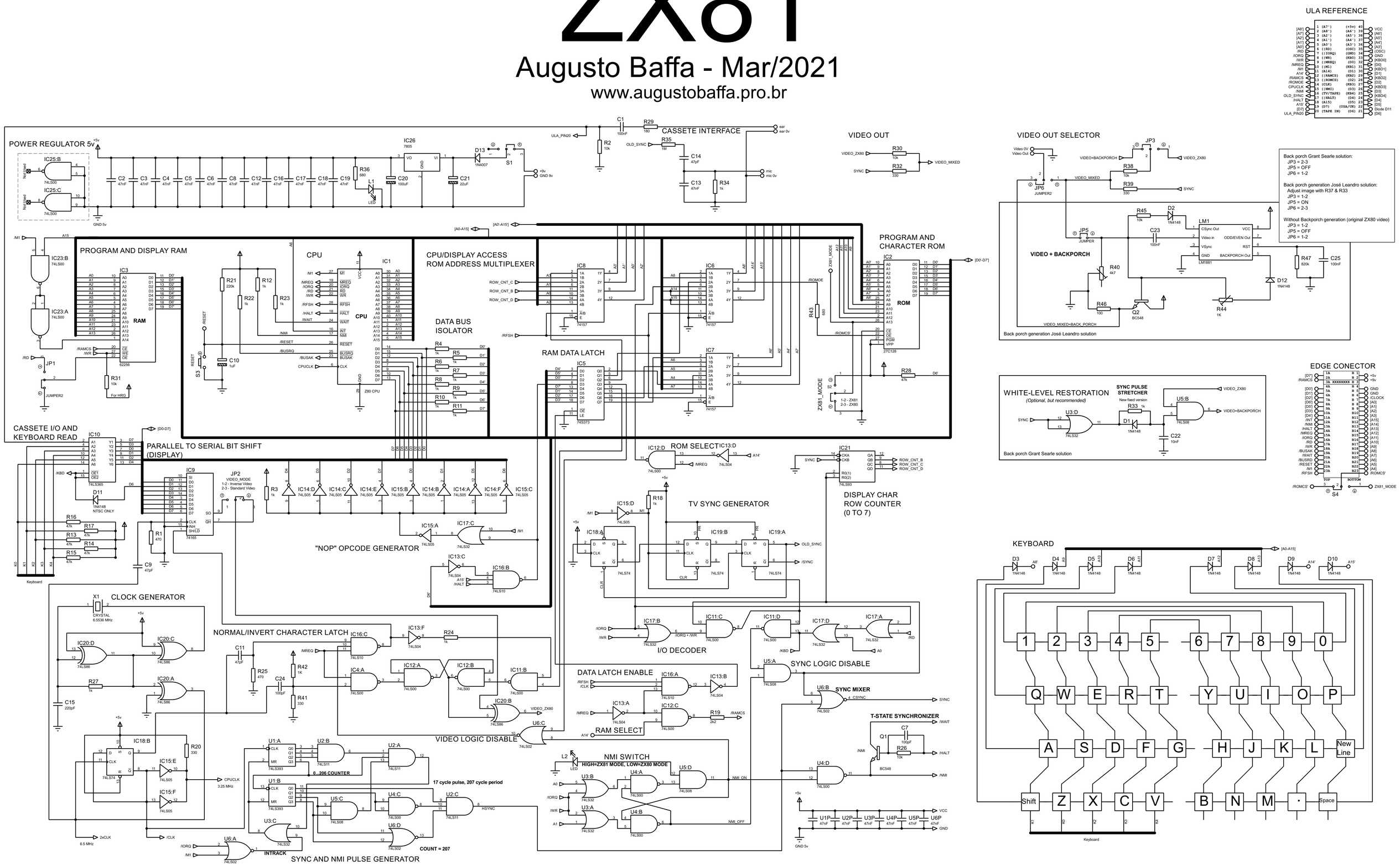
www.augustobaffa.pro.br