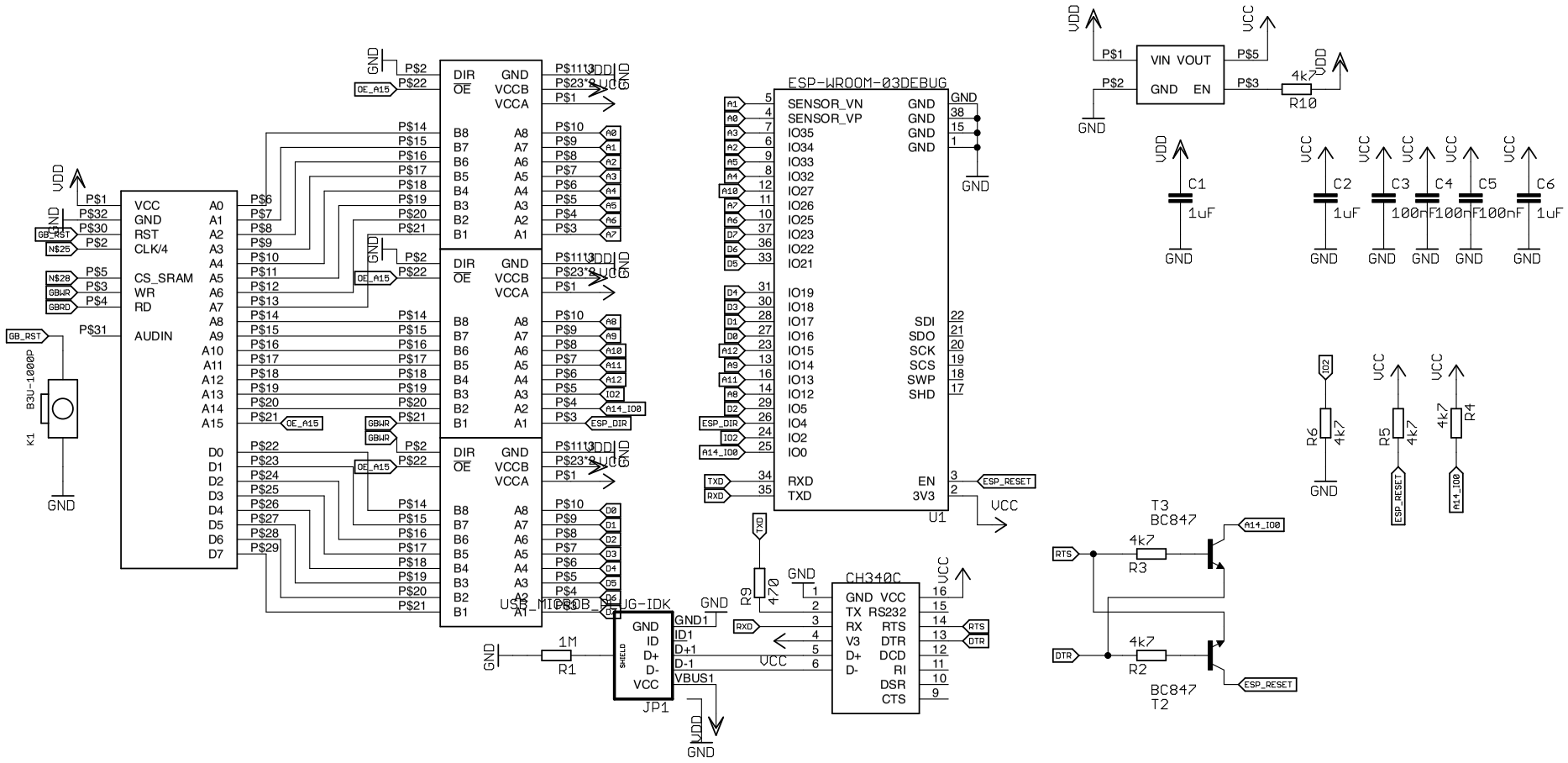
ESP-WROOM-03DEBUG
U1
SENSOR_VN
SENSOR_VP
IO35
IO34
IO33
IO32
IO27
IO26
IO25
IO23
IO22
IO21
IO19
IO18
IO17
IO16
IO15
IO14
IO13
IO12
IO5
IO4
IO2
IO0
RXD
TXD
GND
SDI
SDO
SCK
SCS
SWP
SHD
EN
3V3
ESP_RESET
CH340C
GND VCC
TX RS232
RX RTS
V3 DTR
D+ DCD
D- RI
DSR
CTS
USB_MICROB_PLUG-IDK
JP1
GND
ID
D+
D-
VCC
GND1
ID1
D+1
D-1
VBUS1
SHIELD
VCC
VIN VOUT
GND EN
R10
4k7
C1
1uF
C2
1uF
C3
100nF
C4
100nF
C5
100nF
C6
1uF
R6
4k7
R5
4k7
R4
4k7
T3
BC847
T2
BC847
R3
4k7
R2
4k7
R9
470
R1
1M
K1
B3U-1000P
GB_RST
N$25
N$28
GBWR
GBRD
OE_A15
VCC
GND
RST
CLK/4
CS_SRAM
WR
RD
AUDIN
A0
A1
A2
A3
A4
A5
A6
A7
A8
A9
A10
A11
A12
A13
A14
A15
D0
D1
D2
D3
D4
D5
D6
D7
DIR
OE
VCCB
VCCA
B8
B7
B6
B5
B4
B3
B2
B1
A14_IO0
ESP_DIR
RTS
DTR
UDD
VCC
GND