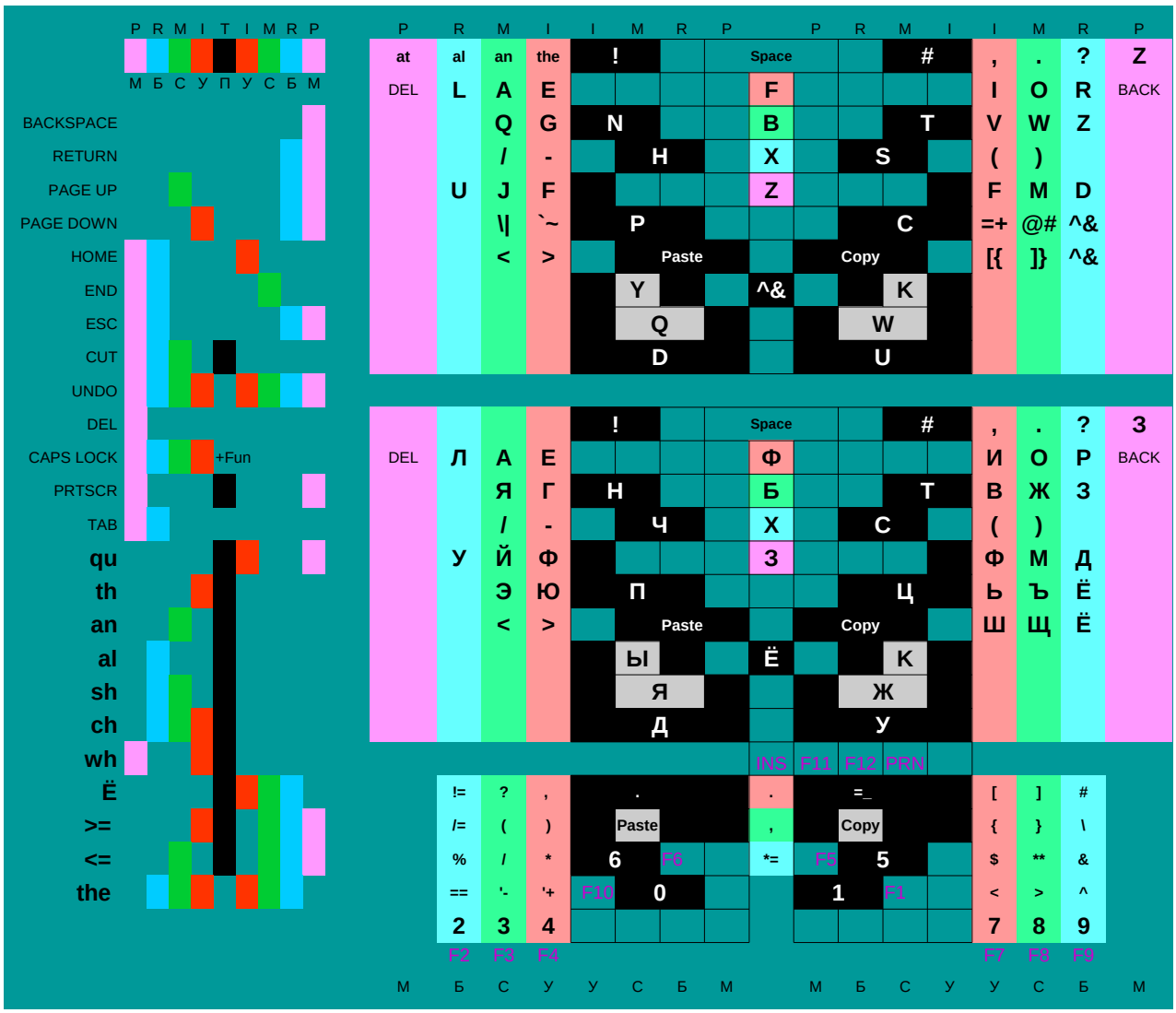
P R M I T I M R P
M Б С У П У С Б M
BACKSPACE
RETURN
PAGE UP
PAGE DOWN
HOME
END
ESC
CUT
UNDO
DEL
CAPS LOCK
+Fun
PRTSCR
TAB
qu
th
an
al
sh
ch
wh
Ё
>=
<=
the
at
DEL
al
an
the
L
A
E
Q
G
/
-
U
J
F
\|
`~
<
>
!
Space
#
,
.
?
Z
F
I
O
R
BACK
N
B
T
V
W
Z
H
X
S
(
)
Z
F
M
D
P
C
=+
@#
^&
Paste
Copy
[{
]}
^&
Y
^&
K
Q
W
D
U
DEL
Л
А
Е
Ф
И
О
Р
З
BACK
Я
Г
Н
Б
Т
В
Ж
З
/
-
Ч
Х
С
(
)
У
Й
Ф
З
Ф
М
Д
Э
Ю
П
Ц
Ь
Ъ
Ё
Ш
Щ
Ё
Ы
Ё
К
Я
Ж
Д
У
INS
F11
F12
PRN
!=
?
,
.
.
=_
[
]
#
/=
(
)
Paste
,
Copy
{
}
\
%
/
*
6
F6
*=
F3
5
$
**
&
==
'-
'+
F10
0
1
F1
<
>
^
2
3
4
7
8
9
F2
F3
F4
F7
F8
F9
M Б С У У С Б M
M Б С У У С Б M